品 質 内 容 証 明 書

マサル工業株式会社

1. 製 品

品 名	GⅡ型 フリーレット			
号 数	1・2号	3号	4号	
品 番	GAF1( )	GAF3( )	GAF4( )	

2. 品 質 規 格

外観・構造	ゲート面は取り残し，凹凸がなく，仕上がりはきれいであること	表面は滑らかで汚れのないこと
	成形不良（未充填，焼け，シルバー，フローマーク等）のないこと	クラック，損傷，変形，バリ等のないこと
	異物混入，変色，色相違のないこと	両面テープは強力マヂックステッカーとする。

寸法

号 数	A	B
1・2号	φ 76	12.0
3号	φ 120	15.0
4号	φ 130	18.0

寸法測定箇所　　※ 寸法単位 ： ㎜

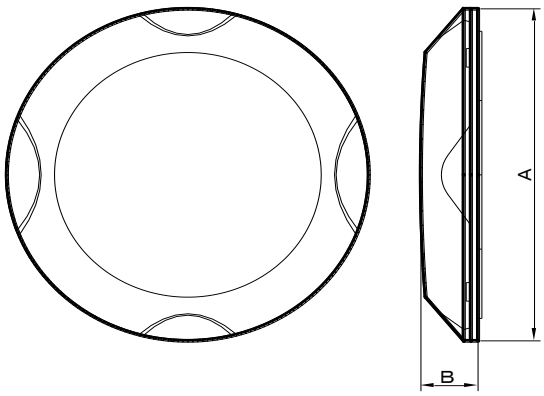

物性

項目	検査方法	規格値
耐荷重	長さ50mmの範囲を毎分1mmの速度で荷重を加え、降伏したときの荷重を測定する。	2940N以上
温度	50℃及び－10℃にて30分処理後、常温で自然冷却する。	反り等異常のないこと
衝撃	重錘7kgを60cmの高さから試料中央部に落下させる。	ヒビ，割れ，欠け等異常のないこと